TIOCK
TIOCK TECHNICAL SUPPORT

ソーラー式ＬＥＤ電光盤

Solor LED Electricboard

型式：ＳＤ－１２１５型

Product Benefits 製品の特徴

○これまでの製品よりもさらなる小型化・軽量化に成功
○ソーラー式大画面ＬＥＤと大型の高輝度プリンカーで視認性アップ
○ソーラーパネル・バッテリー電源の採用により大幅なコスト削減に貢献
○無発電状態下においても最大で３日間の動作※バッテリーの状況により異なります

光り輝く可能性

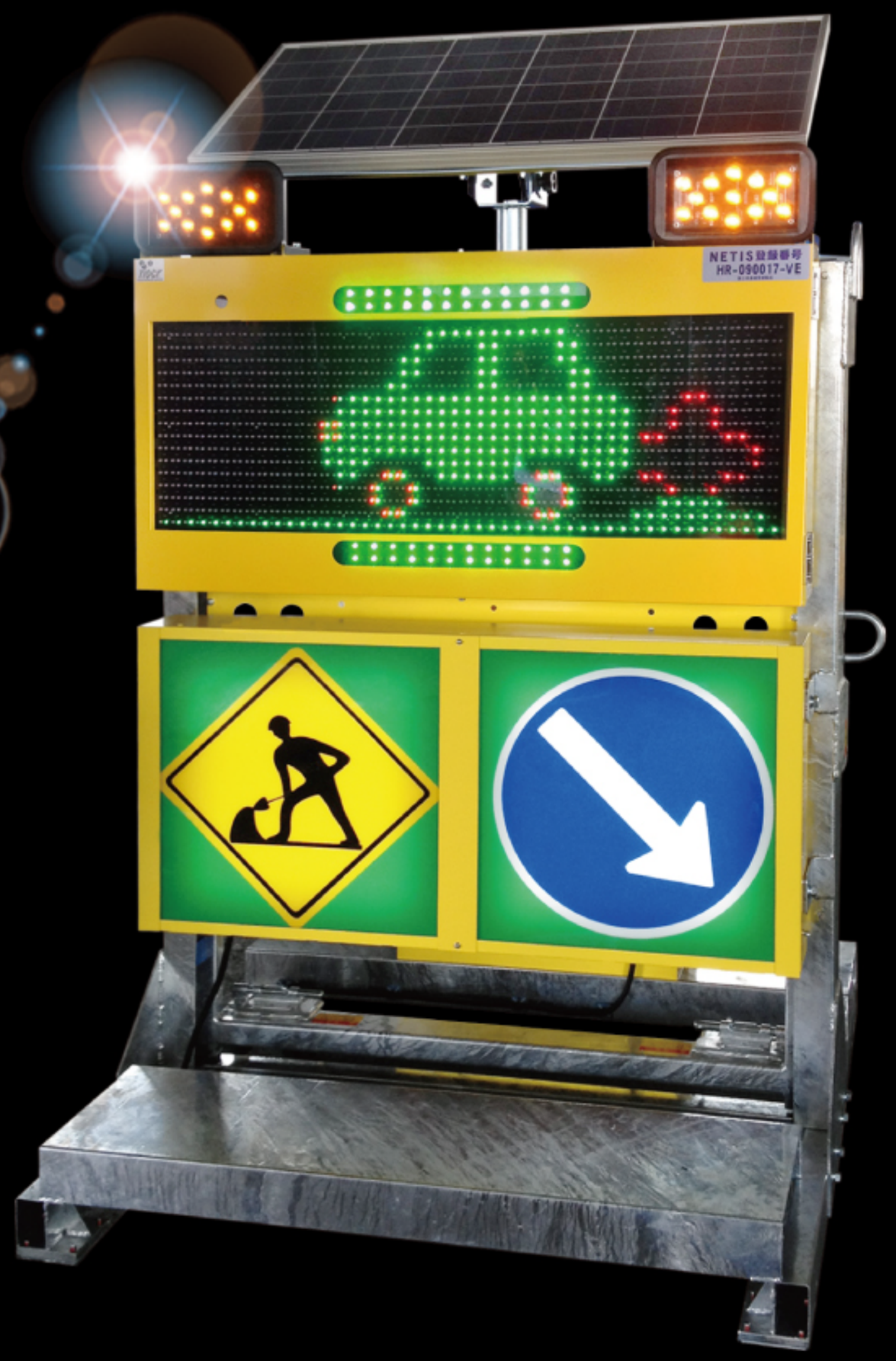

国土交通省
新技術情報提供システム
NETIS
認定番号
HR-090017-VE

●大幅な軽量化・小型化

・従来の機種に比べて大幅に小型化しました
・軽トラックに積んでも余裕のある大きさです

●表示部分全てが光ります

・ＬＥＤパネルだけでなく下部表示部も内照式です
・夜間やトンネル内など様々な場面でのご利用が可能です

●ブリンカーと一体で消灯時間なし

・ＬＥＤパネルとブリンカーの点灯が連動していますので
常時点灯で安全な走行のお手伝いをします

●コストを大幅削減できます

・ソーラーパネルによるバッテリー電源を採用することで
コストの削減につながります

●動画も表示します

・注目を集めやすい動画も標準で７パターン登録済みです
・オリジナルパターンの追加もできます

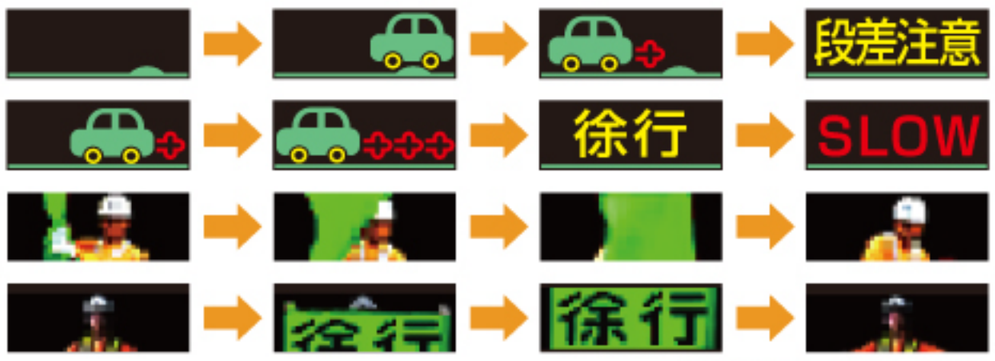

※動画パターンの一例です

オプション品

主な仕様

品名・型式	ソーラー式ＬＥＤ電光盤／ＳＤ−1215型
寸　法	W1110×H1620(上昇時H2020)×D1000mm
重　量	約130kg
LED画面	W960×H320mm
表示操作方法	登録ナンバー選択スイッチ式
登録パターン	72パターン(文字：65パターン／動画：7パターン)
内部ブリンカー	高輝度グリーンLED仕様
外部ブリンカー	高輝度黄LED使用／動作パターン：点滅
輝度調整	明るさ調整機能付き(夜間は明るさセーブ機能付き)
内照LED	白色LED仕様(スイッチにて任意点灯可能)
消費電力	最大5W
無日照動作期間	標準モード：約３日間／明るいモード：約１日間
上昇幅	４００mm(手動ウインチ昇降式)
バッテリー	DC12V40Ah×2個
ソーラーパネル	DC12V55W

製品外形図

単位：mm

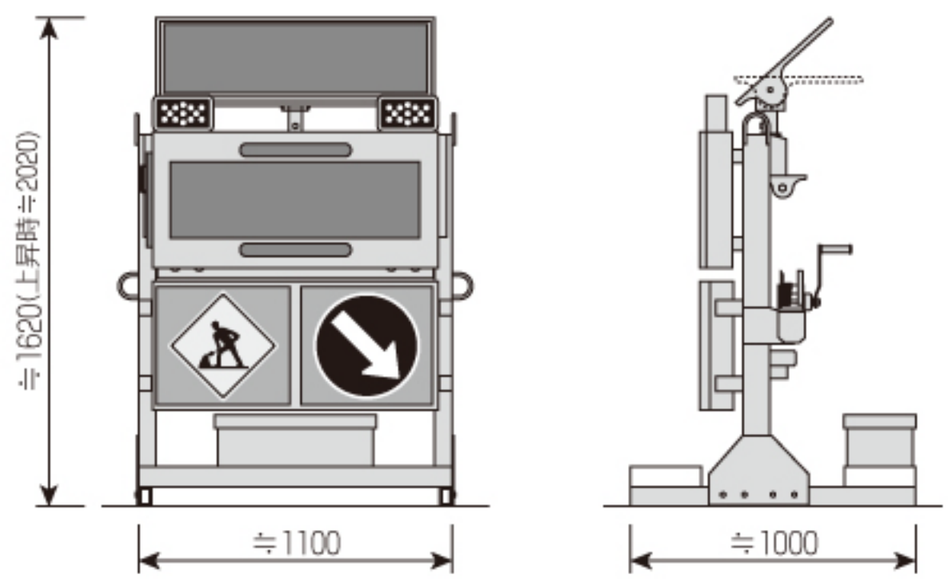

軽トラック搭載時

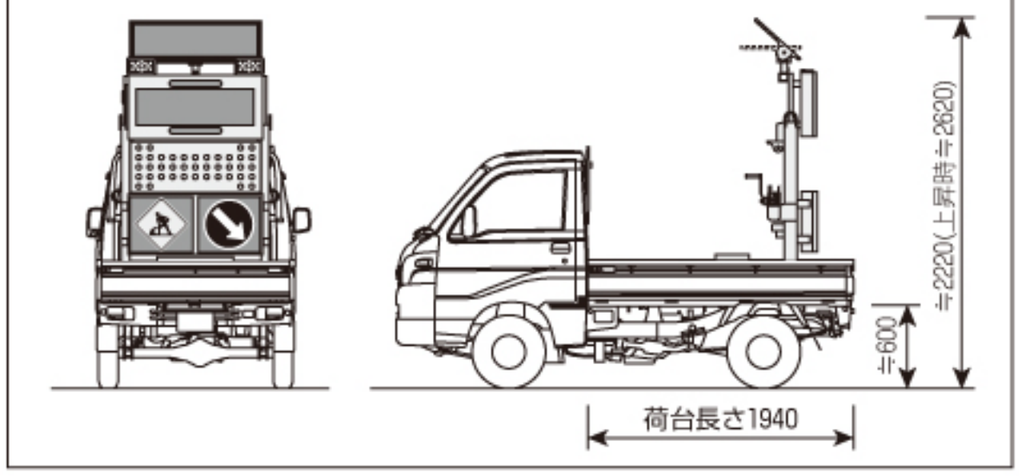

ご使用上の注意

・本製品をご使用になる場合は必ずソーラーパネルに太陽光が全面に当たるようにしてから
ご使用ください。なおソーラーパネルは設置条件(環境・天候)等によって十分に性能を発
揮できない場合があります。
・本製品をご使用になる前に必ずバッテリー残量を確認し満充電にしてからご使用ください。
また使用後は必ず満充電にしてから保管してください。
・突風や強風で本製品が横転しないよう土嚢等により十分に固定してください。
・本製品を車輌の荷台に搭載したまま運搬・移動する際は表示部を必ず下降させてください。
また上昇させたままでの走行は大変危険ですので絶対に行わないでください。
・本製品を車輌等に搭載したまま運搬・移動する際は必ずソーラーパネルを折りたたみ付属
のボルトでしっかりと固定してください。固定されないままで走行しますと落下や破損等
の事故につながりますのでご注意ください。

※本製品の外観及び仕様は製品向上のため予告なく変更することがあります。

■ NETISとは…　国土交通省「新技術情報提供システム」
New Technology Information System：NETIS

建設工事におけるさまざまな課題(安全対策・コスト縮減・品質確保など)を改善する新技術に関わる情報の共有及び提供を目的としたシステムです。ＮＥＴＩＳ登録商品を建設現場等で使用することにより総合評価入札方式や工事成績評定で加点の措置が行われます。

保安電設機器･設計･製作販売
株式会社ティオック
〒381-2241 長野県長野市青木島町青木島乙850-1
TEL…026-283-5970　FAX…026-283-5920
URL…http://www.tiock.co.jp/